SCHEDA TECNICA PRODOTTO
50.25.105

PRODOTTI CONSUMABILI

Rotolo

COLORI DISPONIBILI

Bianco

DATI TECNICI

- **Codice:** 50.25.105
- **Descrizione:** porta bobine da muro/banco
- **Capacità:** Øe max 40 cm
  L max 30 cm
  Ø anima 2,5 cm
- **Tipo di funzionamento:** manuale a strappo
- **Sistema di erogazione:** manuale
- **Peso netto:** 1,2 Kg

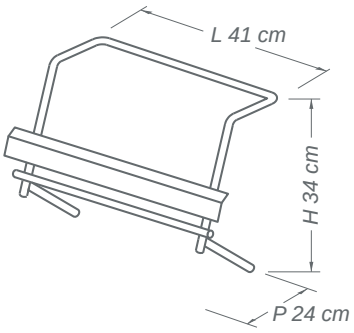

GAMMA DI PRODUZIONE E VENDITA

GAMMA STANDARD

CARTA ASCIUGAMANI IN ROTOLI	
	50.25.105

tubi e lama verniciati bianco